

Front View

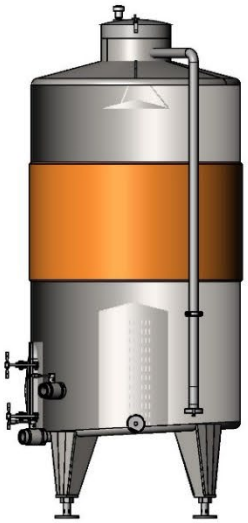

Right View

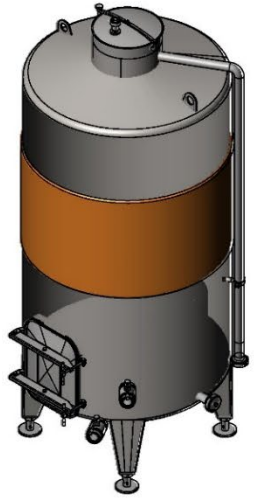

Izometric

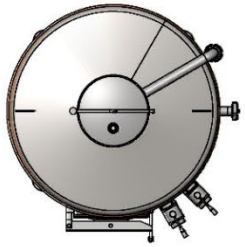

Top View

	Numele	Semnatura	Data		Cod Proiect	011098	Denumirea: Vas 1000 l	
Autor	Mindicanu D.		06.10.20					
Verificat	Balaban V							
Aprobat	Balaban V.							
				Logo: MADENA engineering			Material: AISI 304 2B	A3
				Masa:			SCARA:1:20	Foaia 1 din 13

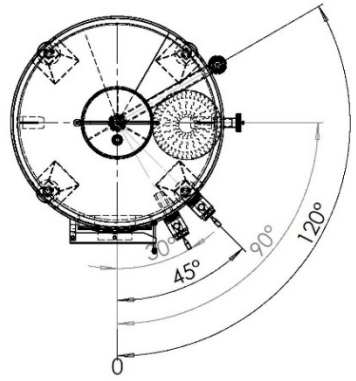

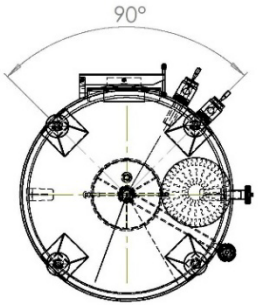

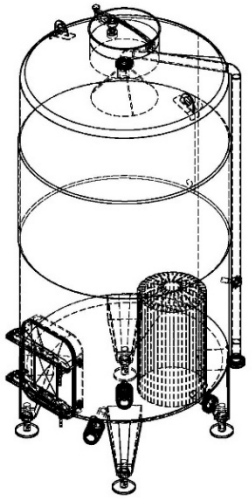

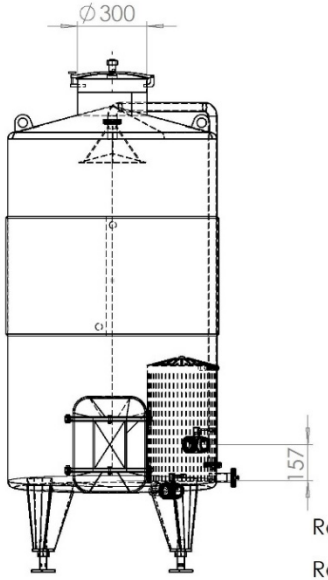

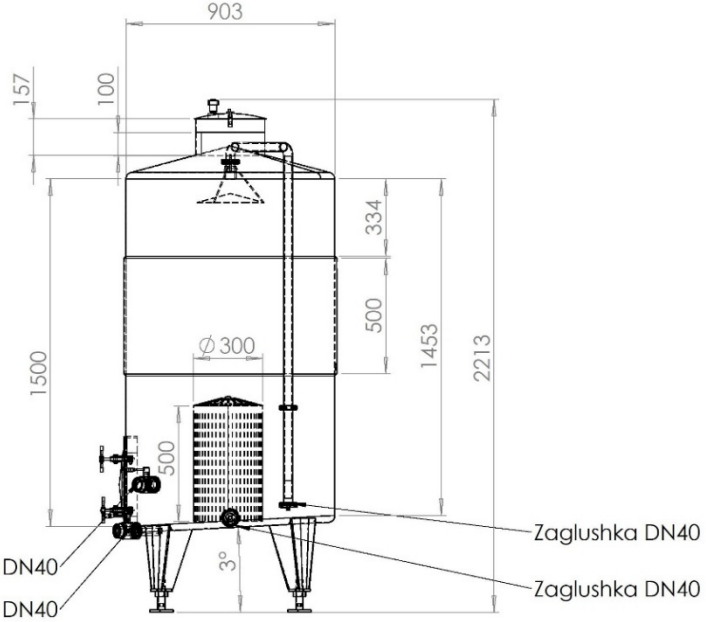

	Numele	Semnatura	Data		Cod Polect	011098
Autor	Mindicanu D.		06.10.20			
Verificat	Balaban V.					
Aprobat	Balaban V					

Denumirea: Vas 1000L

Logo: MADENA engineering

Material: AISI 304 2B

A3

Masa:

SCARA:1:20

Foaia 2 din 13